DETALHAMENTOS

CONTRATANTE: PREFEITURA MUNICIPAL DE JACUIZINHO

MAR/2022

DUO ENGENHARIA
Engenharia Civil | Engenharia de Segurança do Trabalho
51 99679-9627 | 51 98275-3044 | Estrela-RS

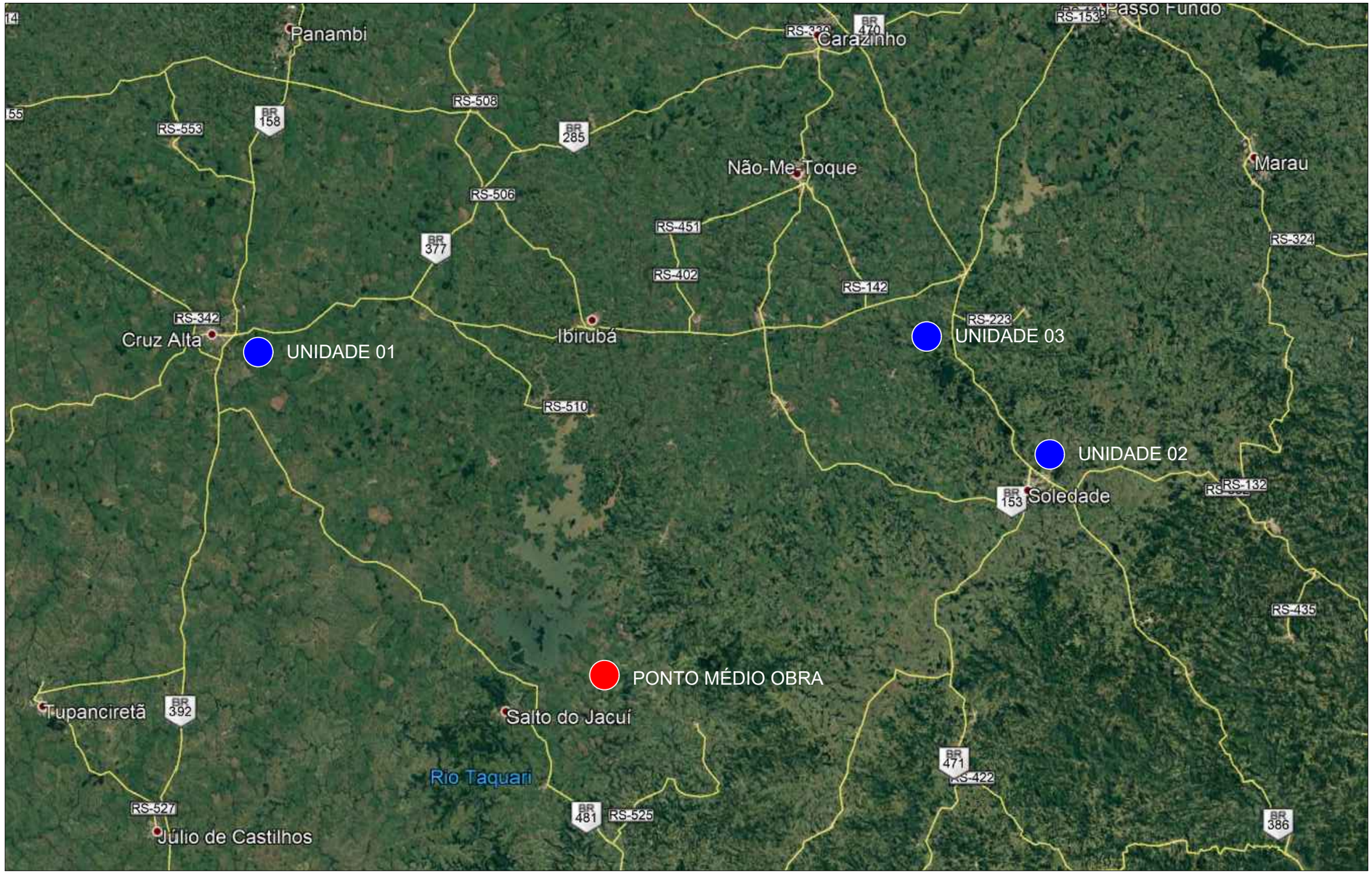

N

LOCALIZAÇÃO DE USINA E BRITAGEM
Imagem do Google
Sem escala

Prefeitura Municipal de Jacuizinho
Av. João Fernandes, s/n
CNPJ 04.217.901/0001-90
APROVADO
Data 20/07/22
Responsável Técnico

LOCAL	DMT (KM)
USINA/BRITAGEM 01	81,60
USINA/BRITAGEM 02	98,30
USINA/BRITAGEM 03	76,90
DMT ADOTADA	76,90

DUO

RESPONSÁVEL TÉCNICO:
Eng.ª Civil Gabriela T. Lehnen Mendes
CREA RS 212680

CONTRATANTE: PREFEITURA MUNICIPAL DE JACUIZINHO

PROJETO: LOCALIZAÇÃO USINA E BRITAGEM

LOCAL: RUA NELCINDO MURATT (TRAVESSA CIEP)

DATA: MAR/2022

PROPRIETÁRIO:

TRECHO:

ESCALA: Sem escala

ÁREA:

PRANCHA: LUB1

N

LOCALIZAÇÃO DE BOTA-FORA
Imagem do Google
Sem escala

Prefeitura Municipal
de Jacuizinho
Av. João Fernandes, s/n
CNPJ 04.217.901/0001-90
APROVADO
Data 20/07/22
Responsável Técnico

LOCAL	DMT (KM)
BOTA-FORA	1,00

RESPONSÁVEL TÉCNICO:
Eng.ª Civil Gabriela T. Lehnen Mendes
CREA RS 212680

CONTRATANTE: PREFEITURA MUNICIPAL DE JACUIZINHO

PROJETO: LOCALIZAÇÃO BOTA-FORA

LOCAL: RUA NELCINDO MURATT (TRAVESSA CIEP)

DATA: MAR/2022

PROPRIETÁRIO:

TRECHO:

ESCALA: Sem escala

ÁREA:

PRANCHA: LBF1

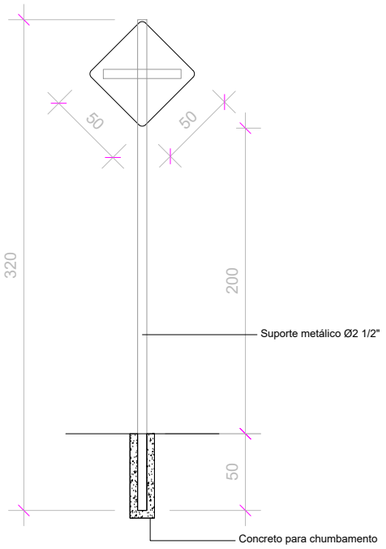

PLACA DE ADVERTÊNCIA
Sem escala

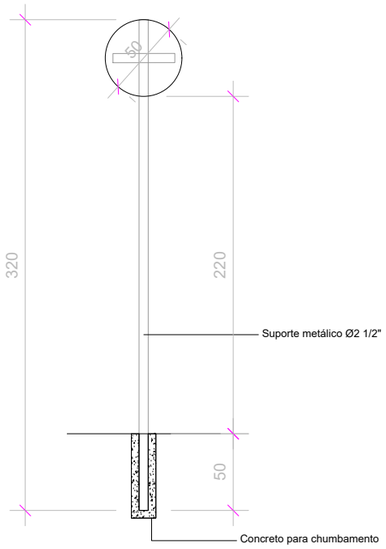

PLACA DE REGULAMENTAÇÃO
Sem escala

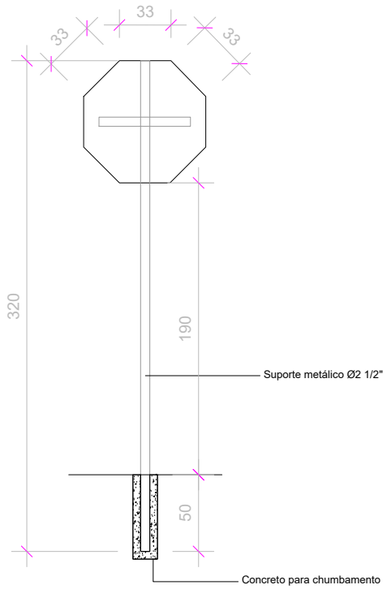

PLACA DE ADVERTÊNCIA - PARADA OBRIGATÓRIA (R-01)
Sem escala

Prefeitura Municipal
de Jacuizinho
Av. João Fernandes, s/n
CNPJ 04.217.901/0001-90
APROVADO
Data 20/07/22
Responsável Técnico

RESPONSÁVEL TÉCNICO: Eng.ª Civil Gabriela T. Lehnen Mendes CREA RS 212680	CONTRATANTE: PREFEITURA MUNICIPAL DE JACUIZINHO	PROJETO: SINALIZAÇÃO	
	LOCAL: RUA NELCINDO MURATT (TRAVESSA CIEP)		DATA: MAR/2022
PROPRIETÁRIO:	TRECHO:		ESCALA: Sem escala
	ÁREA:		PRANCHA:

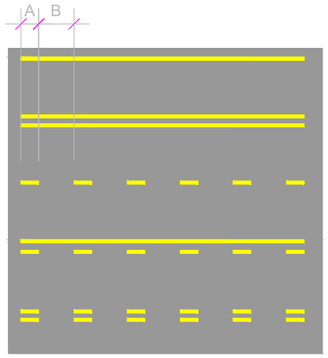

LARGURA DA LINHA: MÍNIMA = 0,10 m
MÁXIMA = 0,15 m

DISTÂNCIA ENTRE LINHA: MÍNIMA - 0,10 m
MÁXIMA - 0,15 m

RELAÇÃO ENTRE A E B: MÍNIMA: 1:2
MÁXIMA: 1:3

DIVISÃO DE FLUXO OPOSTO
Sem escala

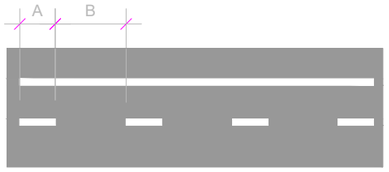

LARGURA DA LINHA: MÍNIMA = 0,10 m
MÁXIMA = 0,15 m

DEMARCAÇÃO DE FAIXA EXCLUSIVA NO FLUXO

LARGURA DA LINHA: MÍNIMA - 0,20 m
MÁXIMA - 0,30 m

RELAÇÃO ENTRE A E B: MÍNIMA: 1:2
MÁXIMA: 1:3

DIVISÃO DE FLUXO NO MESMO SENTIDO
Sem escala

LARGURA DA LINHA: A MESMA DA LINHA A QUAL DÁ CONTINUIDADE

RELAÇÃO ENTRE A E B: 1:1

COR: A MESMA DA LINHA A QUAL DÁ CONTINUIDADE

LINHA DE CONTINUIDADE
Sem escala

LARGURA DA LINHA: MÍNIMA = 0,10 m
MÁXIMA = 0,30 m

LINHA DE BORDO
Sem escala

LARGURA DA LINHA: MÍNIMA = 0,30 m
MÁXIMA = 0,60 m

LINHA DE RETENÇÃO
Sem escala

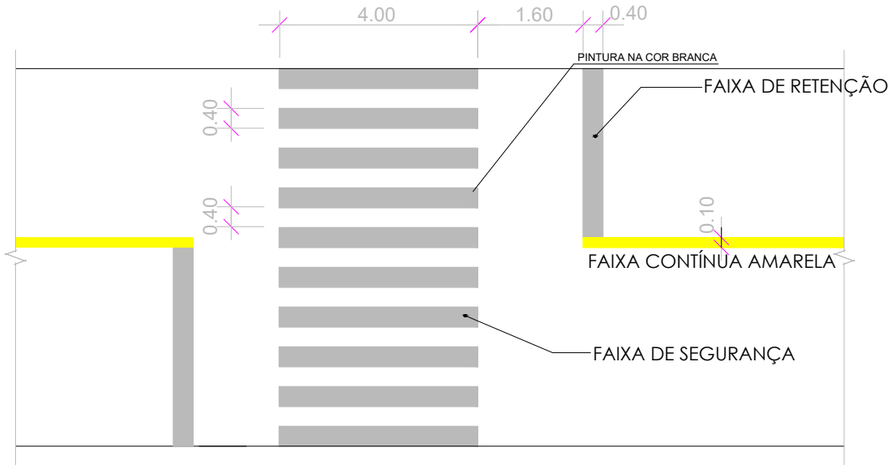

TRAVESSIA DE PEDESTRES
Sem escala

Prefeitura Municipal de Jacuizinho
Av. João Fernandes, s/n
CNPJ 04.217.901/0001-90
APROVADO
Data 20/07/22
Responsável Técnico

RESPONSÁVEL TÉCNICO: Eng.ª Civil Gabriela T. Lehnen Mendes CREA RS 212680	CONTRATANTE: PREFEITURA MUNICIPAL DE JACUIZINHO	PROJETO: SINALIZAÇÃO	
	LOCAL: RUA NELCINDO MURATT (TRAVESSA CIEP)		DATA: MAR/2022
PROPRIETÁRIO:	TRECHO:		ESCALA: Sem escala
	ÁREA:		PRANCHA: